ÉPINE SIMPLE

ÉPINE À RUPTURE DE PONT THERMIQUE LARGEUR 72 MM

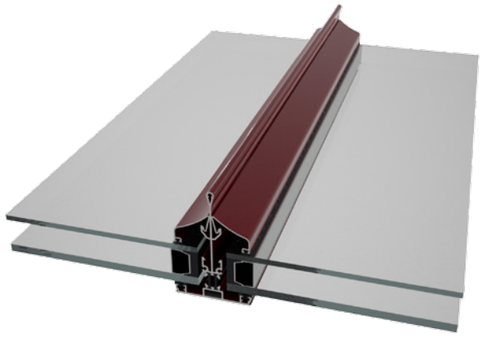

- 2 modèles :
  - Epine 90 mm de hauteur (I = 33,4 cm⁴)
  - Epine 112 mm de hauteur (I = 65,09 cm⁴)
- Possibilité d'ajouter un capot de renfort sur la partie inférieure du profil I = 184,7 cm⁴

VITRAGE

- Remplissage de 6,8 à 65 mm. Permet d'intégrer les panneaux de toiture les plus épais
- Serrage extérieur par parclose aluminium ou par joint

POSSIBILITÉS

- Profils de noues, arêtiers et rives
- Bi-coloration possible
- Encastrement de spots basse tension dans le capot de renfort
- Réhausse de chéneau traditionnel (galbé) ou contemporain (carré)

OUVRANTS

- Tabatière avec ouvrants tubulaires de 53x50 assemblés en coupe d'onglet par équerre à pions ou à sertir avec équerre de renfort extérieur et goupille

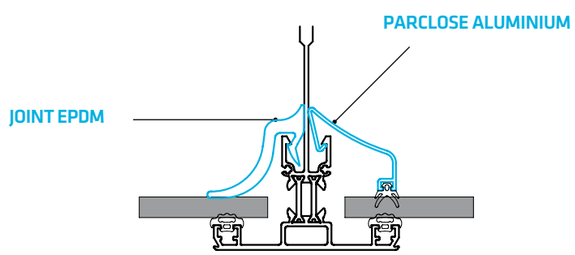

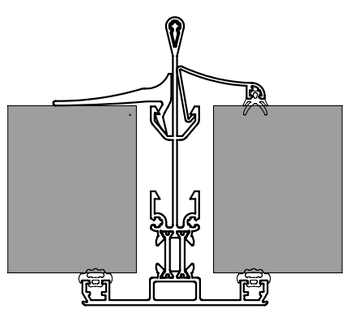

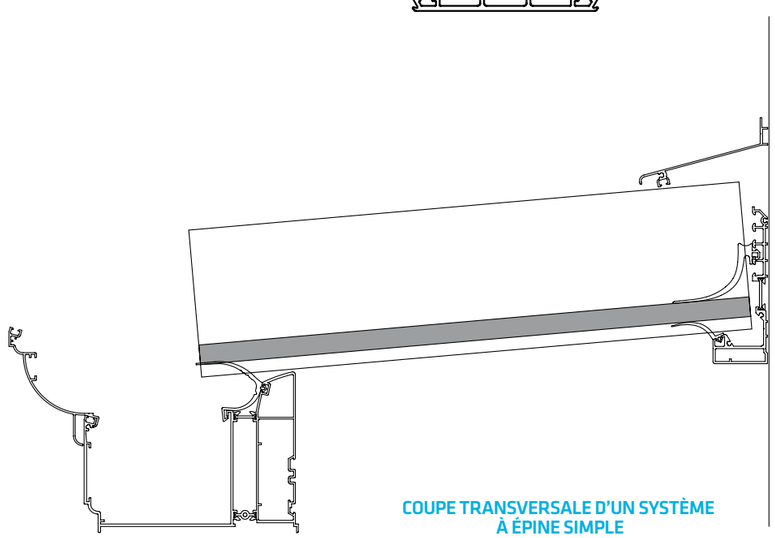

COUPE TRANSVERSALE D'UN SYSTÈME À ÉPINE SIMPLE

ÉPINE TUBULAIRE

ÉPINE À RUPTURE DE PONT THERMIQUE LARGEUR 72 MM

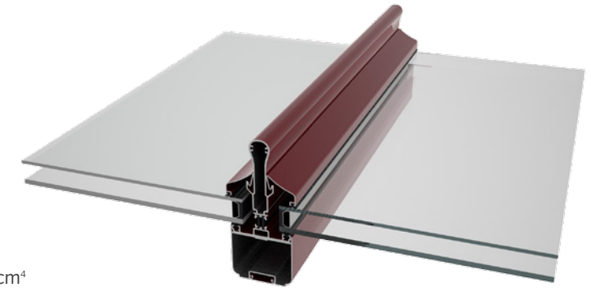

- Épine tubulaire réf. 7200 : hauteur 120 mm (I = 133 cm⁴)
- Possibilité de profilé à renfort intérieur > I = 256,6 cm⁴
- Possibilité de renfort sur la partie inférieure du profil > I = 301,9 cm⁴

VITRAGE

- Remplissage de 32 à 55 mm
- Serrage extérieur par parclose aluminium ou par joint

POSSIBILITÉS

- Profils de noues et arêtiers
- Bi-coloration possible
- Parcloses de rives
- Encastrement de spots basse tension possible dans le capot de renfort
- Rehausse de chéneau traditionnel (galbé) ou contemporain (carré)

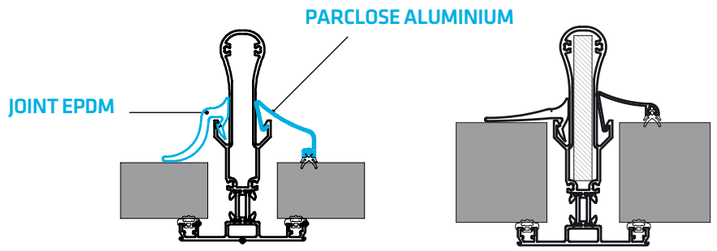

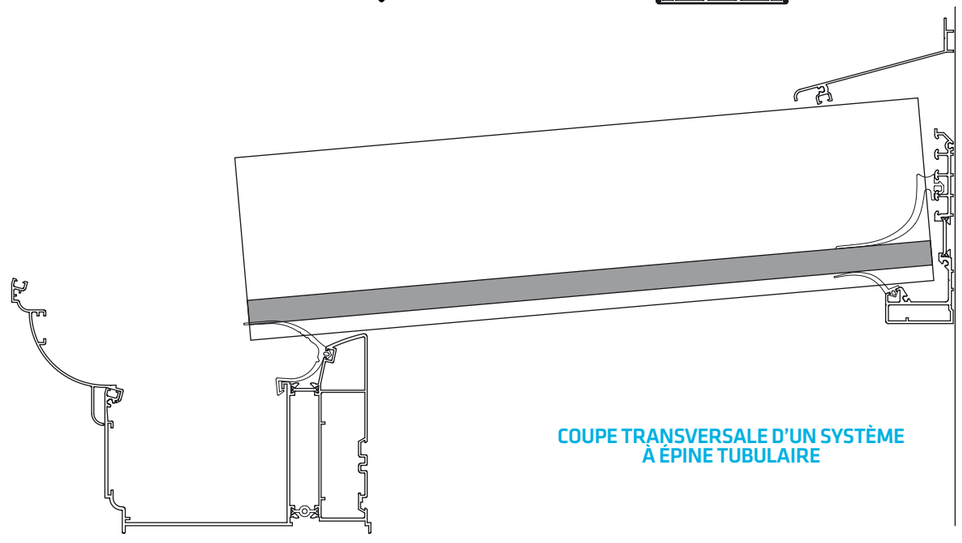

COUPE TRANSVERSALE D'UN SYSTÈME À ÉPINE TUBULAIRE

ÉPINE SERREUR

ÉPINE À RUPTURE DE PONT THERMIQUE LARGEUR 72 MM

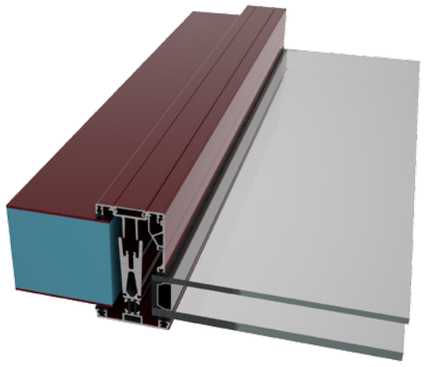

- Épine serreur de hauteur 107 à 125 mm
- Possibilités de renforts jusqu'à 257,6 cm⁴
- Serreur à visser
- Serreur large arêtier/faîtage

VITRAGE

- Remplissage de 32 à 100 mm
- Maintien du remplissage par serreur aluminium

POSSIBILITÉS

- Profils arêtiers
- Bi-coloration possible
- Réhausse de chéneau traditionnel (galbé) ou contemporain (carré)
- Encastrement de spots basse tension possible dans le capot de renfort

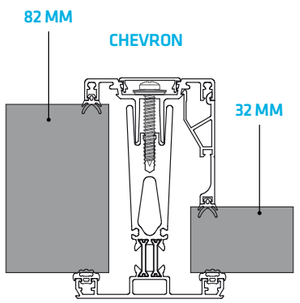

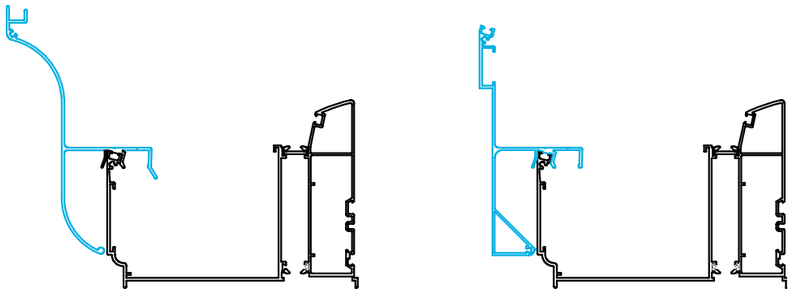

OPTION DE RÉHAUSSE GOUTTIÈRE RONDE OU CARRÉE

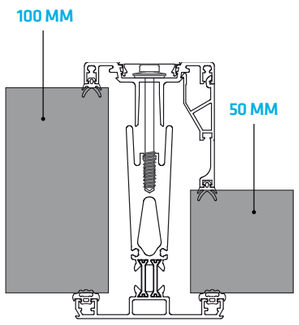

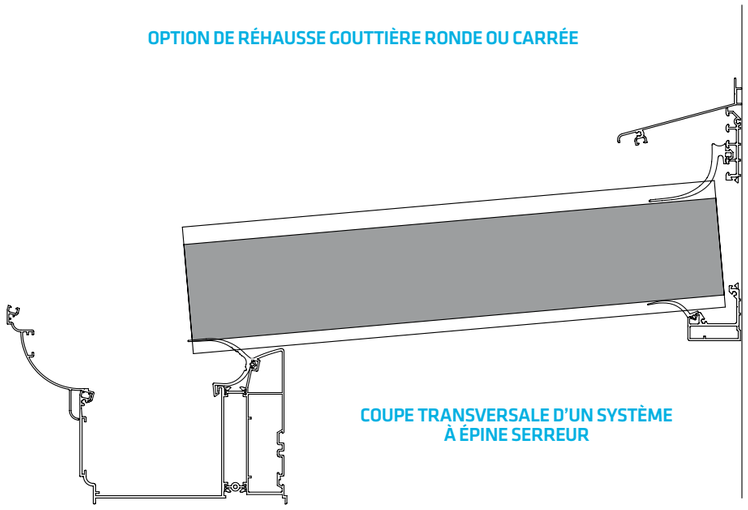

COUPE TRANSVERSALE D'UN SYSTÈME À ÉPINE SERREUR

CHEVRON TUBULAIRE

ÉPINE À RUPTURE DE PONT THERMIQUE LARGEUR 52 MM

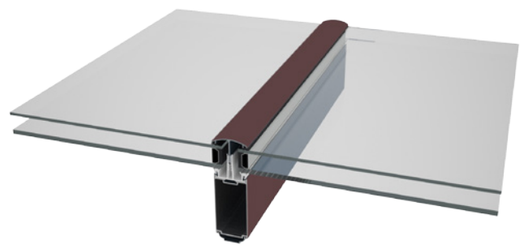

- Chevron tubulaire de section 52 X 40 mm ou 52 x 100 mm
- Épine en PVC
- Serreur extérieur aluminium
- Inertie jusqu'à 249.5 cm⁴ avec capot de renfort

VITRAGE

- Remplissage de 16 à 65 mm. Permet d'intégrer les panneaux de toiture les plus épais
- 3 types de serreurs :
  - Serreur à clipper
  - Serreur à visser
  - Serreur spécifique large arêtier/faîtage

POSSIBILITÉS

- Finition capot intérieur mouluré, traditionnel (galbé) ou contemporain (carré)
- Possibilité d'intégrer des spots de basse tension dans le chevron
- Bi-coloration possible
- Réhausse de chéneau traditionnel (galbé) ou contemporain (carré)
- Possibilité de renfort sur la partie inférieure du profil > I = 301.9 cm⁴

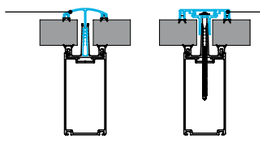

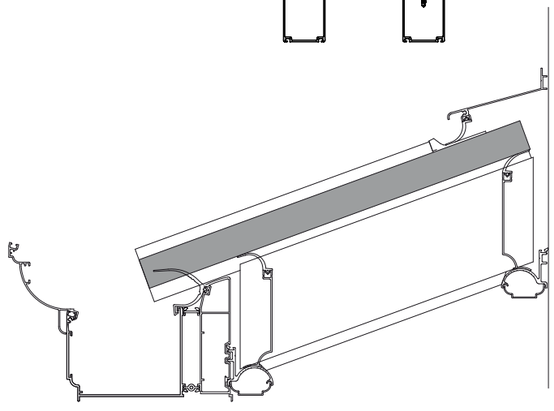

COUPE TRANSVERSALE D'UN SYSTÈME À ÉPINE TUBULAIRE

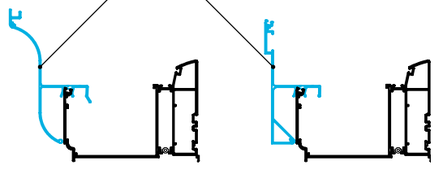

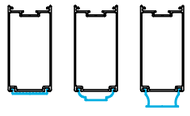

CLOSOIR POUR CHEVRON

ENTRETOISE

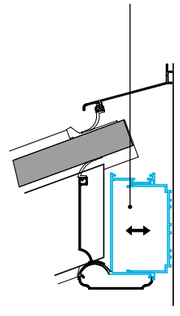

PROFIL MURAL RÉGLABLE

VOLETS ROULANTS INTÉGRÉS

- Système de coffre de volet roulant qui s'adapte directement sur le chéneau de la véranda
- Possibilité d'enrouler un tablier diamètre 200 mm jusqu'à 2100 mm de haut
- 2 esthétiques : Réhausse et lambrequin traditionnel (galbé) ou contemporain (carré)

LES +

- **Meilleure protection contre l'effraction**
- **Meilleur bilan thermique et phonique de la véranda**
- **Meilleure souplesse d'utilisation de la véranda comme "pièce à vivre"**

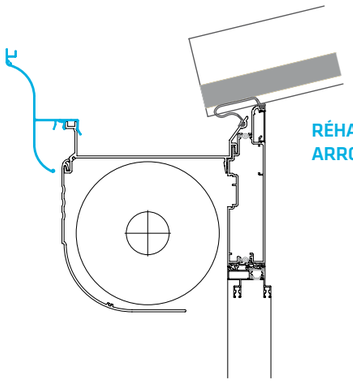

RÉHAUSSE ET LAMBREQUIN ARRONDI

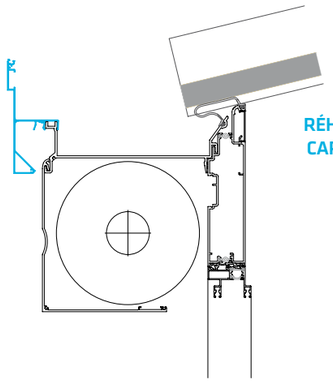

RÉHAUSSE ET LAMBREQUIN CARRÉ

CONFIGURATIONS POSSIBLES

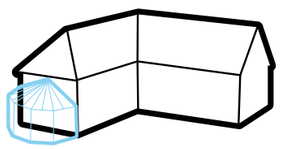

RAYONNANTE

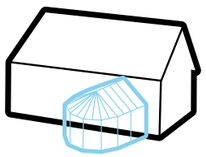

VICTORIENNE

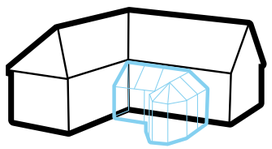

VICTORIENNE EN L

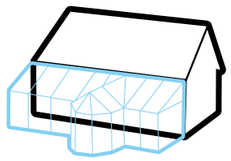

VICTORIENNE EN T

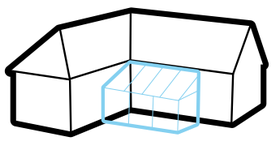

EN APPUI

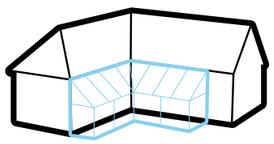

EN L AVEC NOUE

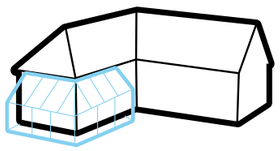

EN L AVEC ARÊTIER